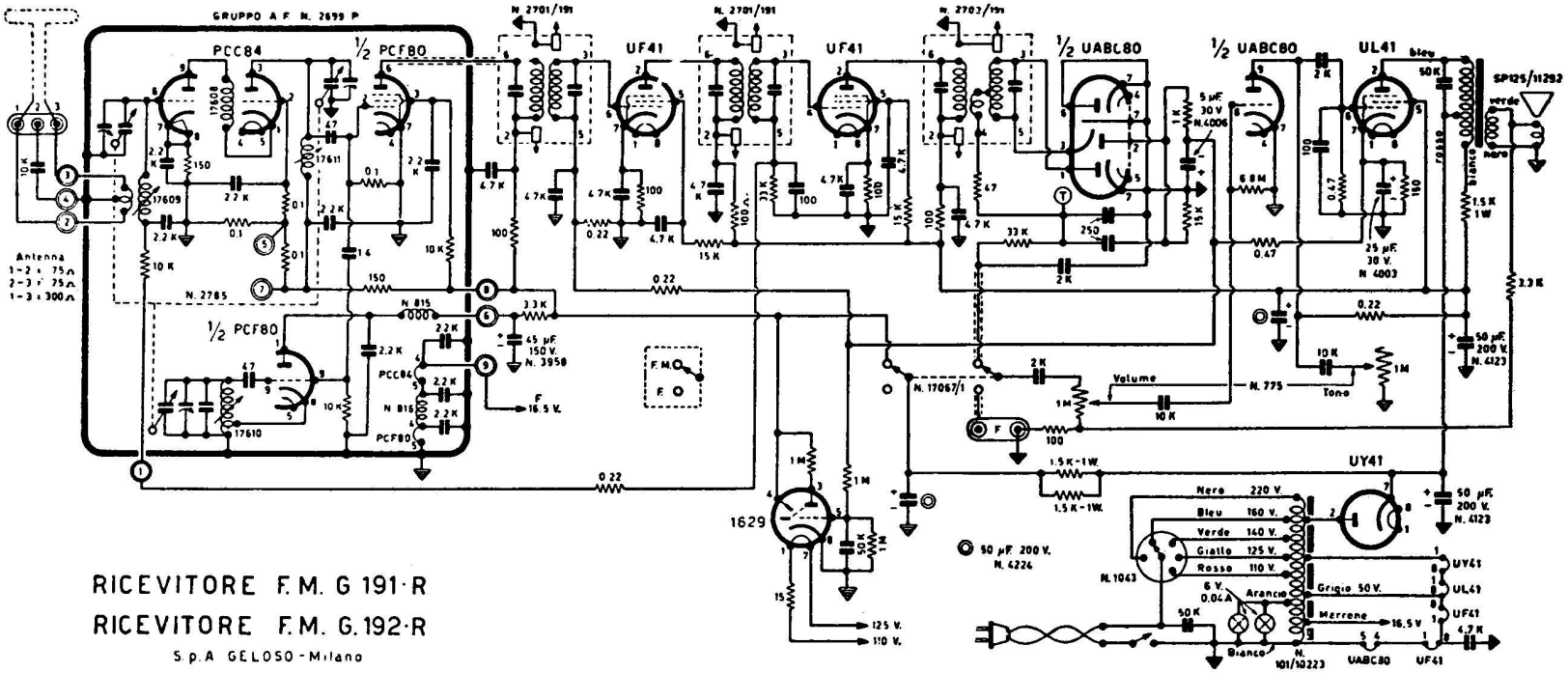

GELOSO - Modd. G. 191/R e G. 192/R. Ricevitore a modulazione di frequenza con entrata in cascode. Gamma da 87,5 a 101 Mc/s. MF/FM a 10,7 Mc/s. Gruppo AF n. 2699-P. Funziona anche con propria antenna interna. Sensibilità d'antenna 5 μV. Potenza d'uscita 2,5 watt. Consumo 50 watt. I due modelli differiscono solo per il diverso mobiletto.